lumiglas®

Lumiglas-Leuchten Edelstahl Baureihe ESL27-Ex
Ex II 2G EEx d IIC T3/T4/T6

Datenblatt 07.27

- **Zum Aufsetzen auf Schauglas-Armaturen**
  Es handelt sich um eine universell einsetzbare Schauglas-Leuchte in **Ex-Ausführung**, die sowohl für die **Kombination von Sicht- und Lichtglas** (1-Flansch-Version) als auch für deren separate Anordnung (2-Flansch-Version) hervorragend geeignet ist.

- **Kompakte Bauweise, hohe Lichtleistung:**
  blendfreie Ausleuchtung; passend für runde Schauglas-Armaturen nach DIN 28120/DIN 28121 oder ähnlich sowie für Schraub-Schauglas-Armaturen analog DIN 11851 und Durchfluss-Schauglas-Armaturen. Nennweiten je nach Armatur: ab DN 50

- **Großer Lichtaustritt über optimal konstruierte Schraubglas-Öffnung**

- **Einsatz: speziell für Pharmazie- und Lebensmittelbetriebe:**
  Zur Ausleuchtung von Durchfluss-Schaugläsern, Rohrleitungen, Labormischern, Bioreaktoren sowie des Inneren von Kesseln, Tanks, Rührwerken und sonstigen in der Regel geschlossenen Behältern in **explosionsgefährdeten Bereichen der Zone 1 und 2, nach IEC 79-10**

- **Einsatz speziell auch für Sterilbereiche!**

- **Schutzart:** staubdicht und strahlwassergeschützt, IP 65 nach EN 60529/DIN VDE 0470 Teil 1

- **Betriebsbedingungen:**
  Unabhängig vom Behälterinnendruck/Vakuum.
  Auf keinen Fall darf eine Schauglas-Leuchte den Deckelflansch oder die komplette Schauglas-Flanschfassung ersetzen bzw. unmittelbar zur Abdeckung einer Behälteröffnung verwendet werden.

- **Lumiglas-Leuchten dieser Baureihe sind für den Einsatz in Umgebungstemperaturen bis 40 °C zugelassen.**

- **EG-Baumusterprüfbescheinigung:** BVS 03 ATEX E 311
  Ex II 2G EEx d IIC T3/T4/T6

- **Zündschutzart:** EEx d „druckfeste Kapselung“ nach DIN EN 50018

- **Explosionsgruppe:** II C (alle Explosionsgruppen; beinhaltet Explosionsgruppe II A und II B)

- **Temperaturklassen:** bis T 6 (je nach Leistung)

- **Elektrische Daten und Bestückung:** gemäß EG-Baumusterprüfbescheinigung
  Spannungsart: Wechselspannung/Gleichspannung, je nach Leuchtentyp
- **Betriebsspannung:** - ohne Einbau-Trafo:
  12 V… Halogen-Glühlampe 50 W
  24 V… Halogen-Glühlampe 20 W oder 50 W
  - mit Einbau-Trafo:
  120 V… Halogen-Glühlampe 12 V/50 W
  230 V… Halogen-Glühlampe 12 V/50 W oder 35 W oder 20 W
  240 V… Halogen-Glühlampe 12 V/50 W oder 35 W

Lumiglas-Leuchte Edelstahl ESL27-Ex mit Klappscharnier-Halterung 50 W, T4

- **Glühlampenfassung:** siehe Tabelle auf Seite 2

- **Einfachste Montage durch spezielle Halterung für den praktischen Einsatz!**

- **Problemloser elektrischer Anschluss über integrierten Kabelschwanz**

- **Idealer Glühlampenwechsel durch optimierte Schraub-öffnung**

- **Zusatzausstattung:**
  - Befestigungsteile: Klappscharnier Edelstahl
  - Montageschlüssel für Schraubglas zum Öffnen der Leuchte
  - EEx-Zeittasterbausteine, extern, für zeitabhängige Beleuchtung (siehe Datenblatt 09.02)

- **Befestigungsmöglichkeiten:**
  Bei der runden Schauglas-Armatur und beim Durchfluss-Schauglas wird die Leuchte mit dem Klappscharnier auf dem Deckelflansch befestigt. Bei der Schraub-Schauglas-Armatur wird die Leuchte auf der Nutmutter befestigt.

  Die Lumiglas-Leuchte Typ ESL27-Ex passt ab den Nennweiten:
  a) runde Schauglas-Armatur nach DIN 28120: DN 50…
  b) runde Schauglas-Armatur nach DIN 28121: DN 50…
  c) Durchfluss-Schaugläser: DN 50
  d) Schraub-Schauglas-Armaturen ähnl. DIN 11851: DN 100…

- **Im Sterilbereich wird diese Lumiglas-Leuchte über eine Bördelkante des Deckelflansches gestülpt.**

Ansprechpartner Österreich
HENNLICH GmbH & Co KG
A-Kubin-Str. 9 a-c, 4780 Schärding

Tel. 07712 3163-0, Fax DW 24
e-mail: schauglasleuchten@hennlich.at
http: www.hennlich.at

EXAM

PAPENMEIER

lumiglas®

• Maße und elektrische Daten für Lumiglas-Leuchten Edelstahl der Baureihe ESL27-Ex:

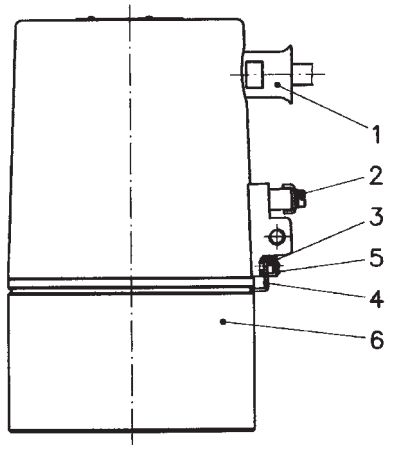

Pos. 1 Leitungseinführung bzw. Kabelverschraubung M 20 x 1,5
2 Schutzleiterklemme außen
3 Verriegelungsschraube
4 Sicherungswinkel
5 Sicherungslasche
6 Schraubglas

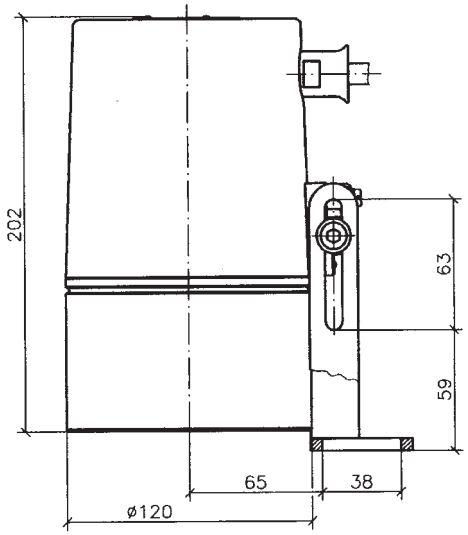

• Elektrischer Anschluss:

Anschlusskabel, Einführung wahlweise seitlich oder von oben (in der Bestellung angeben!), werkseitig montiert. Druckdicht vergossene Anschlussleitung inkl. Leitungseinführung; Länge 2 m (alternativ 10 m)

Bei Einsatz in Temperaturklasse T3/T4 (35 W, 50 W) ist ein temperaturfestes Kabel für mind. 110° C zu verwenden, z. B. Sinotherm 110 H05GG-F 3G 1,5 mm².

• Bestellvorgaben:

- z. B. Lumiglas-Leuchte Typ ESL 27-Ex (230 V/12V) 50 W EEx d IIC T4 mit 2 m Anschlussleitung, Einführung seitlich, Sach-Nr.: 3541.233.00

• Teile, Ausführung und Werkstoffe:

- Leuchtenkörper: Edelstahl 1.4404, poliert
- Befestigungsteile: Edelstahl (siehe unter Zusatzausstattung)
- Leitungseinführung: M 20 x 1,5

• Gewicht (mit 2 m Anschlusskabel):

- ohne Einbautrafo: 7,2 kg
- mit Einbautrafo: 8,2 kg

• Zusatzausstattung:

Pos.	Gegenstand	Sach-Nr.
1	Leuchtenbefestigung Klappscharnier	0354.021.00
2	Montageschlüssel Stirnlochschlüssel	6816.002.00
3	EEx-Zeittasterbaustein	siehe Datenblatt 09.02

• Anschlussdaten:

Pos.	Typ ESL 27-Ex	Sach-Nr.	Netz V	Einbautrafo	Halogen-Glühlampe			Temperaturklasse
					Sockel	Spannung	Sach-Nr.	bei max. Umgebungstemperatur von 40 °C
1	(230 V/12 V) 20 W	3541.201.00	230 ~	mit	GY 6.35	12 V/20 W	3232.240.00	T6
2	(24 V) 20 W	3541.203.00	24 ≃	ohne	G 4	24 V/20 W	3232.206.00	T6
3	(230 V/12 V) 35 W	3541.206.00	230 ~	mit	GY 6.35	12 V/35 W	3232.232.00	T4
4	(240 V/12 V) 35 W	3541.211.00	240 ~	mit	GY 6.35	12 V/35 W	3232.232.00	T4
5	(12 V) 50 W	3541.216.00	12 ≃	ohne	GY 6.35	12 V/50 W	3232.238.00	T4
6	(24 V) 50 W	3541.221.00	24 ≃	ohne	GY 6.35	24 V/50 W	3232.242.00	T4
7	(120 V/12 V) 50 W	3541.226.00	120 ~	mit	GY 6.35	12 V/50 W	3232.238.00	T3
8	(230 V/12 V) 50 W	3541.233.00	230 ~	mit	GY 6.35	12 V/50 W	3232.238.00	T4
9	(240 V/12 V) 50 W	3541.236.00	240 ~	mit	GY 6.35	12 V/50 W	3232.238.00	T3

Änderungen vorbehalten – Maße in mm (soweit nicht anders angegeben)
WW 10.06 3755.301

PAPENMEIER
EXAM
Ansprechpartner Österreich
HENNLICH GmbH & Co KG
A-Kubin-Str. 9 a-c, 4780 Schärding
Tel. 07712 3163-0, Fax DW 24
e-mail: schauglasleuchten@hennlich.at
http: www.hennlich.at