lumiglas®

Lumiglas-Leuchten Baureihe USL08-Ex UL + cUL T3B, T4A

- **Zum Aufsetzen auf Schauglas-Armaturen**
  Sowohl für die Kombination von Sicht- und Lichtglas (1-Flansch-Version) als auch für deren separate Anordnung (2-Flansch-Version), einsetzbare Schauglas-Leuchte in **Ex-Ausführung mit integriertem Anschlussraum für drei Anschlussmöglichkeiten**

- **Kompakte Bauweise, hohe Lichtleistung**

- **Blendfreie Ausleuchtung – passend für:**
  - Runde Schauglas-Armaturen nach DIN 28120 / DIN 28121 oder ähnlich ab DN 50
  - Schraub-Schauglas-Armaturen DIN 11851 ab DN 100
  - Durchfluss-Schauglas-Armaturen ab DN 50

- **Großer Lichtaustritt über optimal konstruierte Schraubglas-Öffnung**

- **Einsatz:**
  Für die Ausleuchtung des Inneren von Kesseln, Tanks, Bunkern, Silos, Rührwerken und sonstigen in der Regel geschlossenen Behältern und Reaktoren sowie auch Durchfluss-Schaugläsern **in explosionsgefährdeten Bereichen** mit UL-Anforderungen

- **Für Lebensmittelbetriebe geeignet**

- **Schutzart:**
  staubdicht und strahlwassergeschützt, IP 65 nach EN 60529/ DIN VDE 0470 Teil 1

- **Zündschutzart, Explosionsgruppe:**
  - UL 844 gelistet für Class I Div. 1 und 2, Group C und D
  - UL 1571 für „wet conditions"

- **Betriebsbedingungen:**
  unabhängig vom Behälterinnendruck/Vakuum

- **Auf keinen Fall** darf eine Schauglas-Leuchte den Deckelflansch oder die komplette Schauglas-Flanschfassung ersetzen bzw. zur Abdeckung einer Behälteröffnung verwendet werden.

- **Lumiglas-Leuchten dieser Baureihe sind für den Einsatz in Umgebungstemperaturen bis 40° C zugelassen.**

- **Prüfungsschein:** UL + cUL listed Cat No. für USL08-Ex: 9N77

- **Elektrische Daten und Bestückung:**
  gemäß den UL-Vorschriften!
  Spannungsart: Wechselspannung (AC)

- **Betriebsspannung, Leistung, Temperaturklasse:**
  - 120 V… Halogen-Glühlampe 35 W/T4A
  - 120 V… Halogen-Glühlampe 50 W/T3B
  - 120 V… Halogen-Glühlampe 100 W/T3B

- **Varianten:** siehe separate Tabelle auf Seite 4

Lumiglas-Leuchte der Baureihe USL08-Ex mit Befestigungsteilen

Einsatz als Kombination von Sicht- und Lichtglas auf einer Schauglas-Armatur nach DIN 28120

Ansprechpartner Österreich
HENNLICH GmbH & Co KG
A-Kubin-Str. 9 a-c, 4780 Schärding

Tel. 07712 3163-0, Fax DW 24
e-mail: schauglasleuchten@hennlich.at
http: www.hennlich.at

EXAM

PAPENMEIER

- **Glühlampenfassung:**
  Je nach Bestückung Schraubfassung E26 oder Bajonett-BA15d (siehe Tabelle auf Seite 4)

- **Einfachste Montage durch spezielle Halterung (separat zu bestellen) für den praktischen Einsatz:**
  Die Leuchte wird mit den Befestigungsteilen auf dem Deckelflansch der runden Schauglas-Armatur oder des Durchfluss-Schauglases oder auf der Nutmutter von Schraub-Schauglas-Armaturen befestigt.

  a) Gerade Halterung für DN 50 – DN 100 (**nur** als Lichtglas)

  b) Winkel-Halterung ab DN 125 – DN 200 (für Sicht-Licht-Kombination)

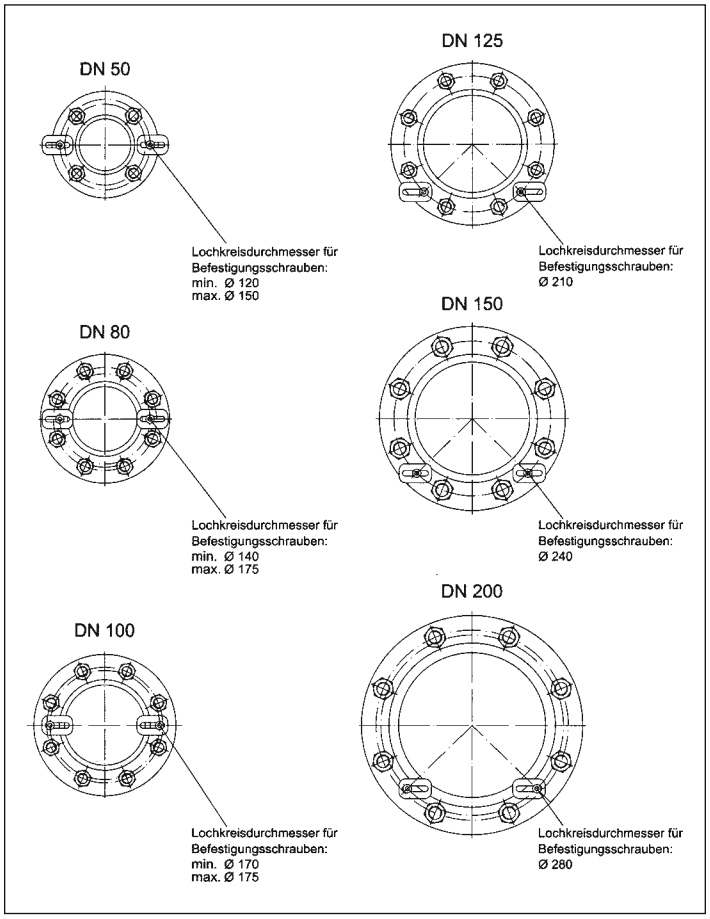

- **Problemloser elektrischer Anschluss über Anschlusskasten**
  - Die Leuchte ist intern betriebsbereit verdrahtet!
    Für die Leitungseinführung von außen verfügt der Anschlussraum über drei Öffnungen mit NPT Gewinde 1/2“ (rechts, links, oben).
  - Die nicht benötigten Öffnungen werden mit zwei Blindstopfen (im Lieferumfang enthalten) verschlossen.
  - Eine Kabelverschraubung gehört nicht zur Leuchte, da der Anschluss üblicherweise über Kabelrohr erfolgt!

- **Idealer Glühlampenwechsel durch optimierte Schrauböffnung** (4a)

Anschlussraum der Lumiglas-Leuchte USL08-Ex

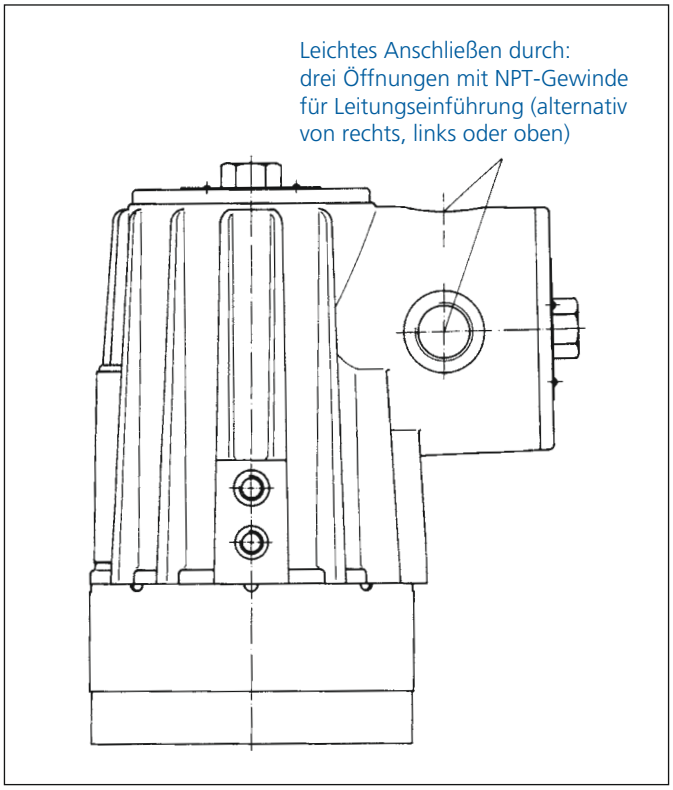

Anschlussmöglichkeiten

Ansprechpartner Österreich
HENNLICH GmbH & Co KG
A-Kubin-Str. 9 a-c, 4780 Schärding

Tel. 07712 3163-0, Fax DW 24
e-mail: schauglasleuchten@hennlich.at
http: www.hennlich.at

lumiglas®

• Maße und elektrische Daten für Lumiglas-Leuchten der Baureihe USL08-Ex:

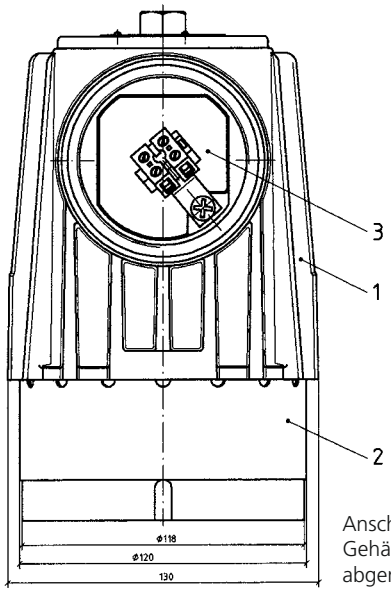

Anschlussraum geöffnet, Gehäusedeckel abgenommen

Pos.	Gegenstand
1	Leuchtenkörper
2	Schraubglas
3	Anschlussraum mit Anschlussklemmen
4a	Gehäusedeckel für Glühlampenwechsel
4b	Gehäusedeckel für Anschlussraum
5	Schraube mit selbstsichernder Mutter für Glühlampen-Sockel
6	Montage-Winkel für Glühlampen-Sockel
7	3 x Öffnung mit NPT Gewinde-1/2" für alternative Leitungseinführung

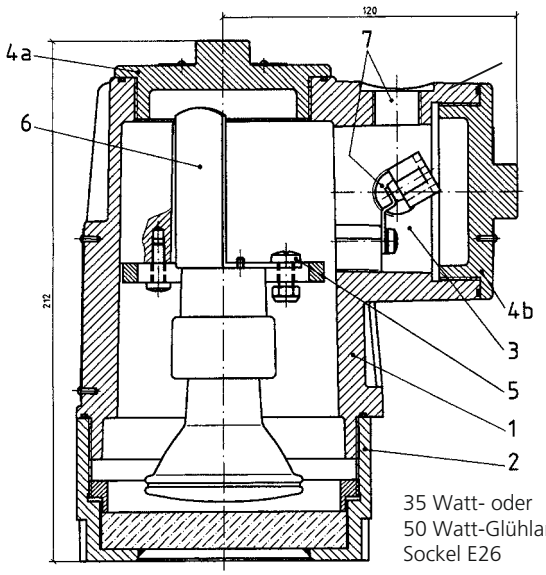

35 Watt- oder 50 Watt-Glühlampe, Sockel E26

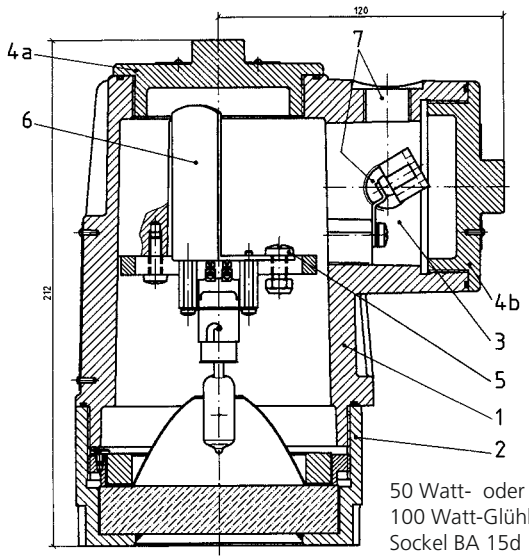

50 Watt- oder 100 Watt-Glühlampe, Sockel BA 15d

• Teile, Ausführung, Werkstoffe, Gewicht:

- Leuchtenkörper aus korrosionsbeständiger Alu-Guss-Legierung, GK-AlSi10Mg
- Lichtdurchlass als Einheit aus Alu-Ring und Glas, Dichtung O-Ring
- Befestigungsteile: (siehe unter Zusatzausstattung) G-AlSi10Mg
- Gewicht: 3,2 kg

Ansprechpartner Österreich
HENNLICH GmbH & Co KG
A-Kubin-Str. 9 a-c, 4780 Schärding

Tel. 07712 3163-0, Fax DW 24
e-mail: schauglasleuchten@hennlich.at
http: www.hennlich.at

PAPENMEIER

• Modellvarianten und Anschlussdaten:

Pos.	Typ USL08-Ex[1]	Sach-Nr.	Netz V AC	Halogen-Glühlampe				Temperaturklasse bei maximaler Umgebungstemp. 40° C
					Sockel	Spannung	Sach-Nr.	
1	(120 V) Sp 35 W	3540.305.00	120 ~	Reflektorglühl.	E 26	120 V / 35 W	3232.248.00	T4A
2	(120 V) Fl 35 W	3540.305.00	120 ~	Reflektorglühl.	E 26	120 V / 35 W	3232.251.00	T4A
3	(120 V) Sp 50 W	3540.306.00	120 ~	Reflektorglühl.	E 26	120 V / 50 W	3232.249.00	T3B
4	(120 V) Fl 50 W	3540.306.00	120 ~	Reflektorglühl.	E 26	120 V / 50 W	3232.252.00	T3B
5	(120 V) Sp 50 W	3540.310.00	120 ~	separater Refl.	BA 15d	120 V / 50 W	3232.275.00	T3B
6	(120 V) Sp 100 W	3540.308.00	120 ~	separater Refl.	BA 15d	120 V/100 W	3232.272.00	T3B

[1] Sp = Spot; Fl = Flood

• Zusatzausstattung für Lumiglas-Leuchte USL08-Ex UL + c UL

Gegenstand	Sach-Nr.
Leuchtenbefestigung: gerade für DN 50 bis DN 100	0354.005.00
Leuchtenbefestigung: winkelig für DN 125 bis DN 200	0354.006.00
Montageschlüssel für Schraubglas	6805.002.00

• Bestellvorgaben:

Beispiel: - Lumiglas-Leuchte Typ USL08-Ex
120 V/Sp 100 W, BA 15d
Sach-Nr. 3540.308.00

- Leuchtenbefestigung gerade
Sach-Nr. 0354.005.00

- Montage-Schlüssel für Schraubglas
Sach-Nr. 6805.002.00

Änderungen vorbehalten – Maße in mm (soweit nicht anders angegeben)
WW 03.08 3755.141

Ansprechpartner Österreich
HENNLICH GmbH & Co KG
A-Kubin-Str. 9 a-c, 4780 Schärding

Tel. 07712 3163-0, Fax DW 24
e-mail: schauglasleuchten@hennlich.at
http: www.hennlich.at